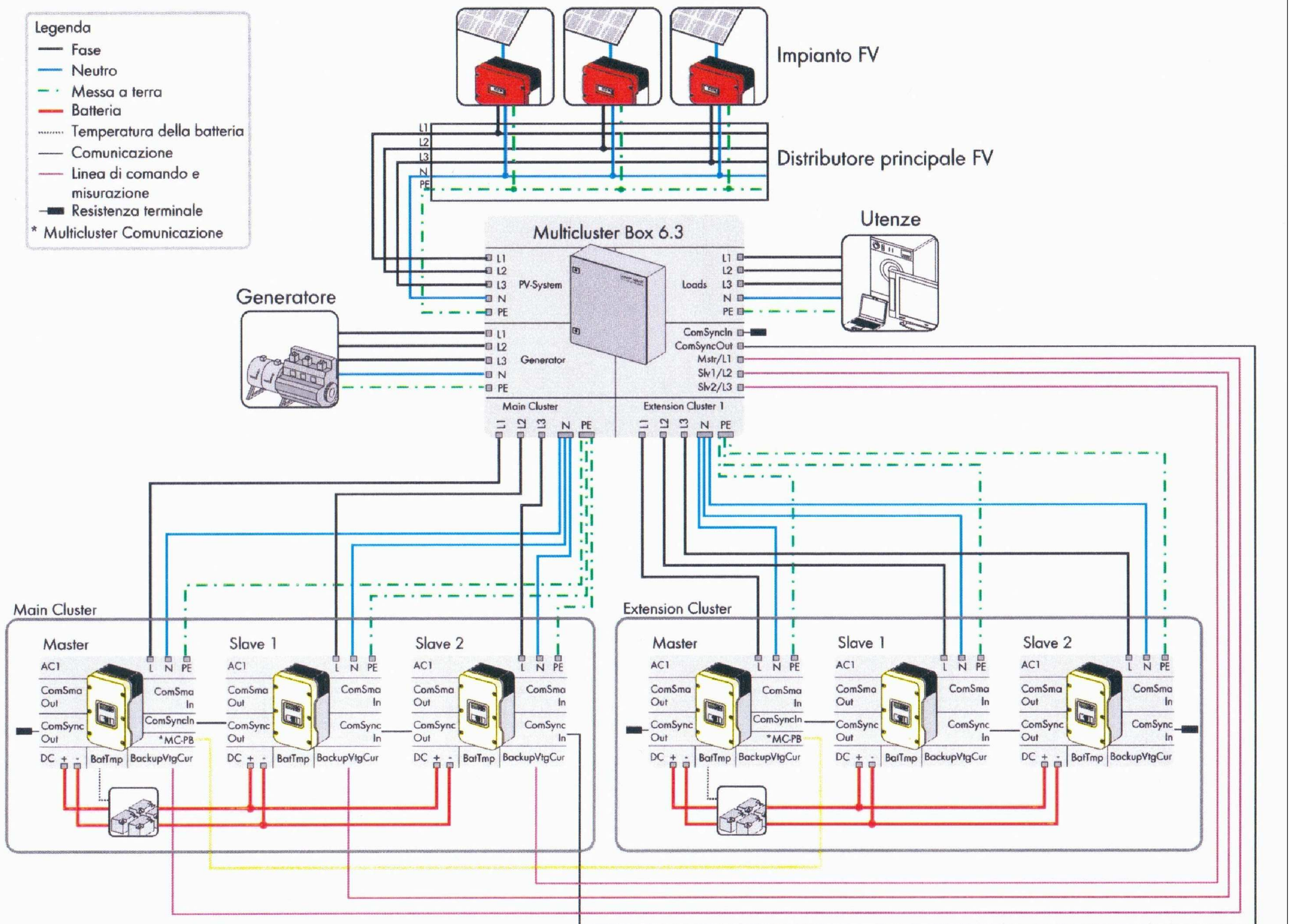

Committente: Comune di Grigno

PROGETTO ESECUTIVO
PER L'INSTALLAZIONE DI UN IMPIANTO A PANNELLI FOTOVOLTAICI
PRESSO IL RIFUGIO BARRICATA

ARCHITETTURA SISTEMA

Maggio 2010

All. 4

Redattore: ----------

Consulente: ----------

Progettista:
ORDINE DEGLI INGEGNERI DELLA PROV. DI TRENTO
dott. ing. ANESI FABIO
INSCRIZIONE ALBO N° 608

R.C.P. SOCIETA' DI INGEGNERIA s.n.c.
P.zza G. Cantore, 3 – 38100 TRENTO – Tel. 0461/825075 – Fax 0461/825069
E-Mail: rcpsnc.tn@tin.it

ICMQ
CERTIFICAZIONE SISTEMA QUALITÀ
CERTIFICATO N.0604
ATTIVITÀ DI PROGETTAZIONE E DIREZIONE LAVORI OPERE DI URBANIZZAZIONE PRIMARIA E SECONDARIA

REDATTO	CONTROLLATO	APPROVATO	REVISIONE	DATA
Fabio Anesi	Andrea Moschio	Fabio Anesi	0	30 aprile 2010