INTERVENTO N.5 - SCALA 1:1000

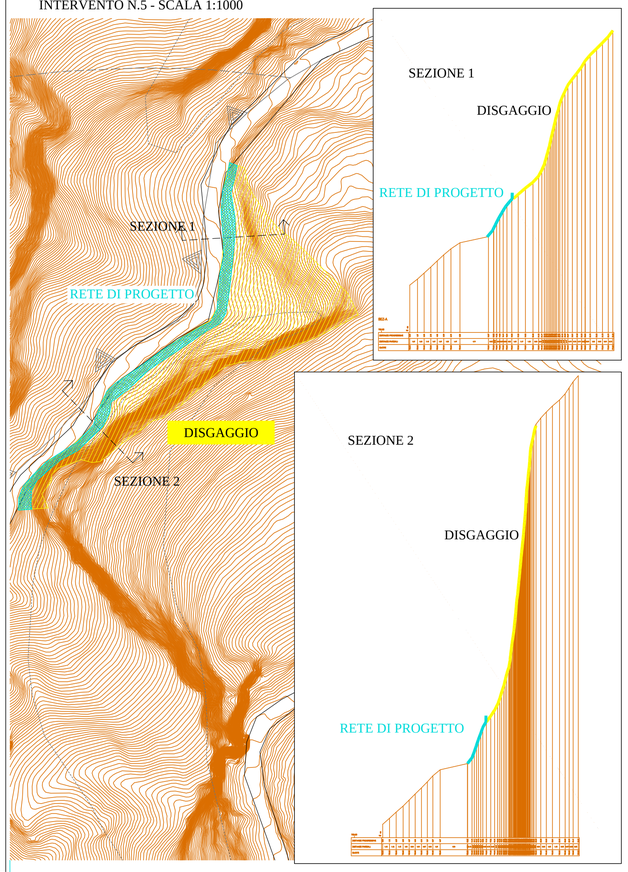

INTERVENTO N. 4 - SCALA 1:50

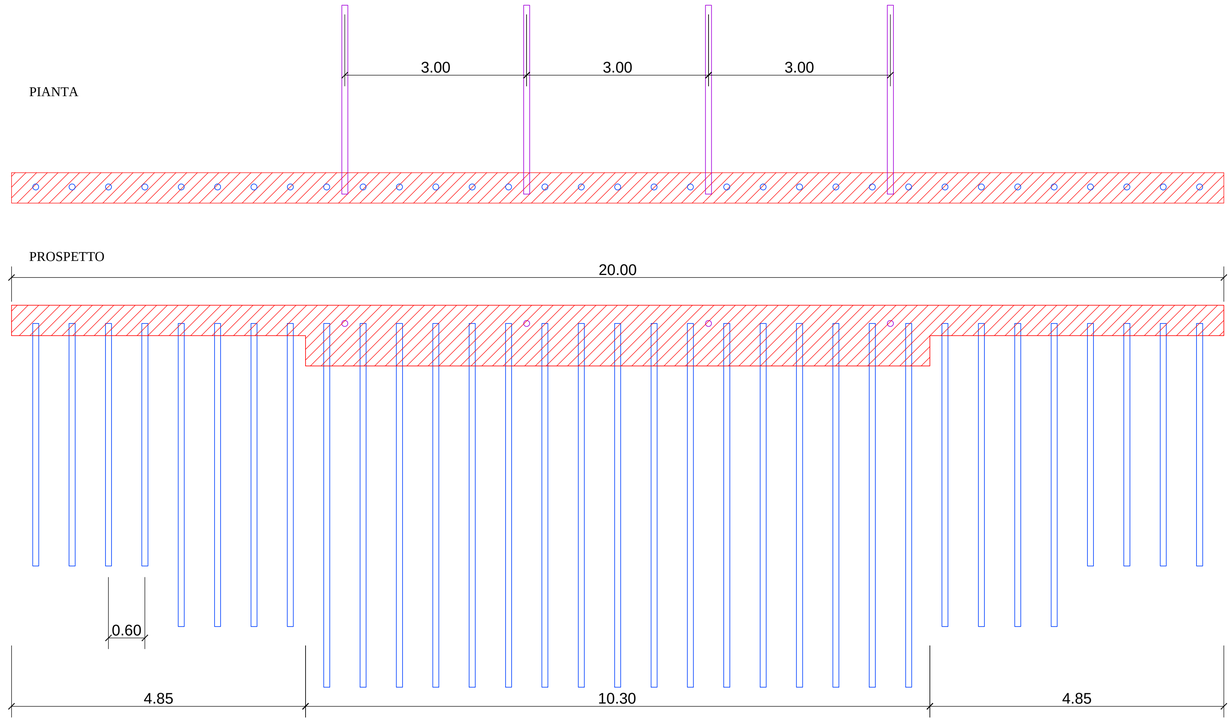

N. 8 PALI Ø114.3mm sp. 8mm L=4m
N. 8 PALI Ø114.3mm sp. 8mm L=5m
N. 17 PALI Ø114.3mm sp. 8mm L=6m
N. 4 PALI INCLINATI Ø114.3mm sp. 8mm L=6m

SEZIONE

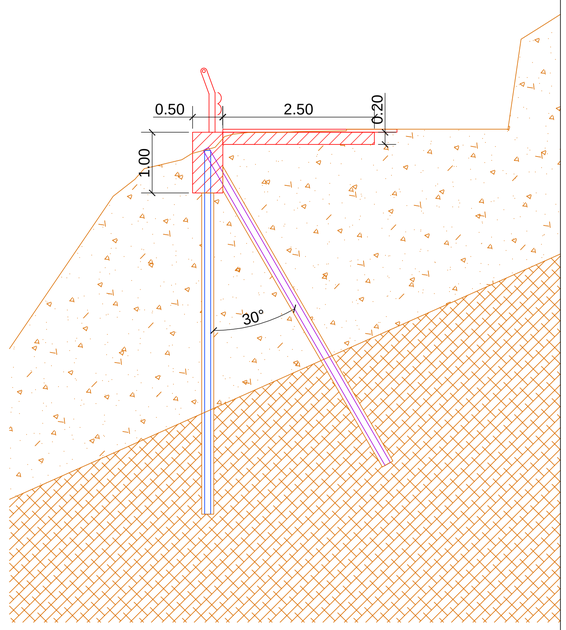

INTERVENTO N.6 - SCALA 1:1000

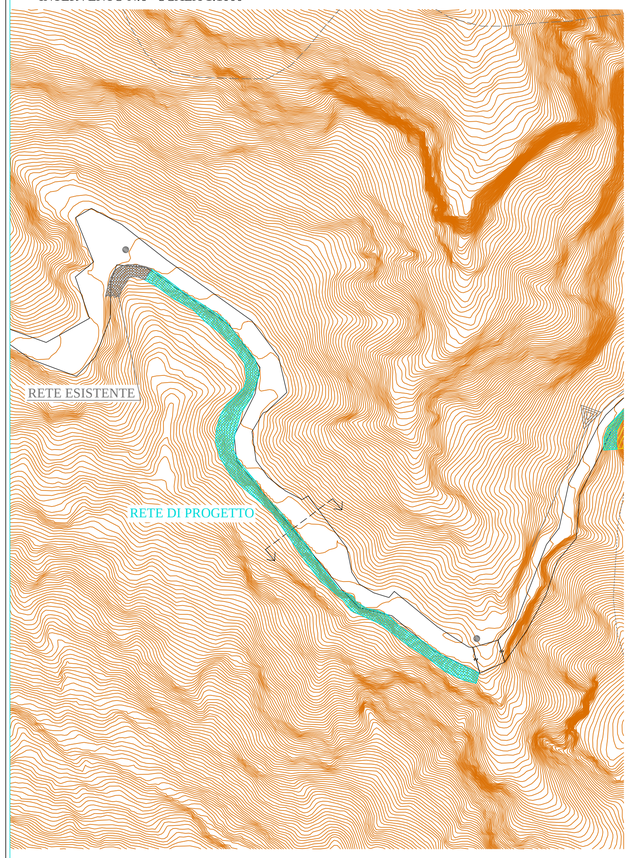

SEZIONE INTERVENTO 6

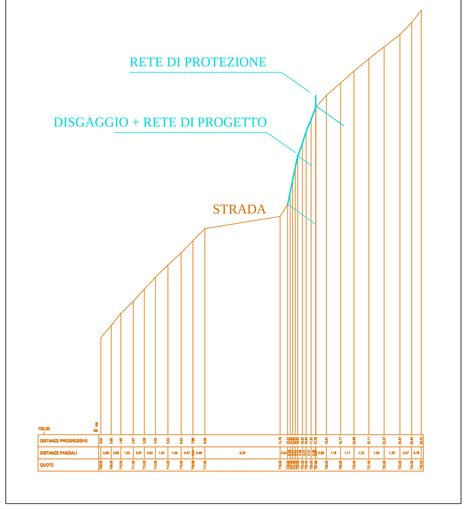

TIRAFONDI METALLICI

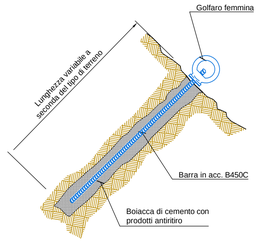

ESEMPIO DI RETE DI PROTEZIONE A MONTE DEL RIVESTIMENTO METALLICO

RIVESTIMENTO SU ROCCIA

SCALA A VISTA

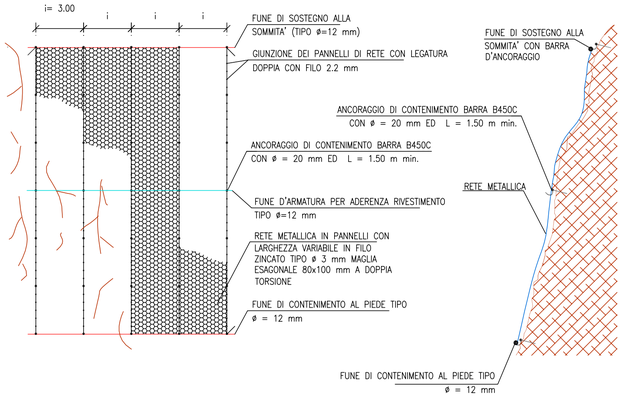

A norma di legge il presente elaborato non può essere riprodotto o comunicato a terzi senza espressa e preventiva autorizzazione dello Studio Tecnico ing. Stefano Filippi

PROVINCIA AUTONOMA DI TRENTO

COMUNE DI GRIGNO

MITIGAZIONE DEL RISCHIO DI CADUTA MASSI E CONSOLIDAMENTO DI ALCUNI TRATTI DELLA STRADA DEGLI ALTIPIANI

PROGETTO ESECUTIVO

INTERVENTI DI PROGETTO
N. 4, 5 e 6

STUDIO TECNICO ing. Stefano Filippi
INGEGNERIA CIVILE ED AMBIENTALE
VIA FORNACI, 6 - 38068 ROVERETO (TN)
Tel/Fax 0464-43.85.35
e-mail : studio.stefanofilippi@gmail.com

DATA APRILE 2018	SCALA VARIA	TAVOLA N. 3
IL PROGETTISTA	REVISIONE N. -	DATA REVISIONE -
ORDINE DEGLI INGEGNERI DELLA PROV. DI TRENTO dott. ing. STEFANO FILIPPI ISCRIZIONE ALBO N° 2068	COMMITTENTE COMUNE DI GRIGNO	